cardin®
riello elettronica group

A·D·S AUTOMATIC DOOR SPECIALISTS
Puertas & Portones Automáticos, S.A. de C.V.
¡Nuestra pasión es la Solución!....

» BARRERA DE ESTACIONAMIENTO ABATIBLE MOD.PARKLINE / PARKSUN.

RESERVA PLAZA APARCAMIENTO ELECTROMECÁNICO AUTOALIMENTADO

P

12V PRG

CARDIN PRO
SERIE PL

PARKLINE

La línea PL (Parking Line) consiste en dos modelos de barreras abatibles para aparcamiento PARKSUN y PARKLINE que se distinguen de otros productos similares por la resistencia y el movimiento eléctrico completamente automático. Un arco de acero inoxidable que se levanta e impide el aparcamiento de otros medios no autorizados, una protección para la plaza de aparcamiento, simple y práctica para utilizar gracias al mando a distancia.

Ambos modelos se alimentan con batería de larga duración. El modelo PARKSUN no requiere conexiones a fuentes exteriores, la batería se recarga conectándola a un panel fotovoltaico, mientras que el modelo PARKLINE prevé un cargador de batería exterior alimentado por la red. La central de control integra un receptor S504 de última generación con un elevado grado de seguridad, garantizada por la criptografía de 128 bit, 433 MHz FM ROLLING CODE y la posibilidad de memorizar hasta 1000 códigos (usuarios). En los sistemas PARKING se han adoptado distintas soluciones para garantizar la incolumidad y la seguridad de personas y cosas; el más importante es un sensor electrónico que invierte el movimiento del arco si éste encuentra un obstáculo y un dispositivo mecánico "amortiguador" que atenúa los posibles impactos también con el motor detenido. Clave de desbloqueo para operaciones manuales de emergencia.

La instalación es rápida:

- no necesita herramientas particulares;
- para aplicaciones estándar no sirven programaciones y regulaciones de la carrera;
- el código del radiomando de serie ya está memorizado en la central de control.

DISPOSITIVO MECÁNICO "AMORTIGUADOR"

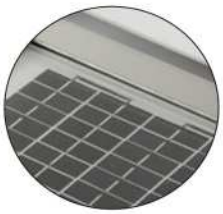

PANEL FOTOVOLTAICO (VERSIÓN PARKSUN)

ARCO DE ACERO INOXIDABLE

DESBLOQUEO MANUAL

RECEPTOR S504 INCORPORADO

V05.18

(229) 288-1552
portonesautomaticos@adsver.com.mx
portonesautomaticos@prodigy.net.mx

RESIDENCIAL COMERCIAL INDUSTRIAL

MEMBER IDA International Door Association

cardin®
riello elettronica group

A·D·S AUTOMATIC DOOR SPECIALISTS
Puertas & Portones Automáticos, S.A. de C.V.
¡Nuestra pasión es la Solución!....

» BARRERA DE ESTACIONAMIENTO ABATIBLE MOD.PARKLINE / PARKSUN.

CARDIN PRO
SERIE PL

P

AUTOMATISMO RESERVA PLAZA APARCAMIENTO CON MOTOR 12V

* PARKSUN

El automatismo está compuesto de un cepo guarda plaza PARKSUN con:
- central de control;
- panel fotovoltaico;
- receptor S504 incorporado "433MHz" FM ROLLING CODE;
- un mando a distancia S504 de doble canal precodificado;
- batería encorporada.

El cepo guarda plaza autoalimentado con panel fotovoltaico integrado puede instalarse en cualquier lugar porque no requiere cable de alimentación.
La central integrada controla el panel fotovoltaico y la batería, garantizando la máxima eficiencia energética y la continuidad de funcionamiento. También en ausencia total de luz, Parksun dispone de una autonomía de 4 meses.

8 s

AUTOMATISMO RESERVA PLAZA APARCAMIENTO CON MOTOR 12V

* PARKLINE

El automatismo está compuesto de un cepo guarda plaza PARKLINE con:
- central de control;
- receptor S504 incorporado "433MHz" FM ROLLING CODE;
- un mando a distancia S504 de doble canal precodificado;
- batería incorporada .

El cepo guarda plaza con cargador de batería exterior, alimentado por la red y la batería. La central integrada controla la carga de la batería, garantizando continuidad de funcionamiento incluso en ausencia de alimentación. Parkline tiene una autonomía de 4 meses en ausencia de alimentación de red.

8 s

DATOS TÉCNICOS

CARACTERÍSTICAS GENERALES		PARKSUN	PARKLINE
Alimentación de red	Vdc	12	12
Batería	Vdc	12	12
Corriente de batería	AH	7	7
Potencial del panel fotovoltaico	W	5	-
Absorción en stand-by	mA	1	1
Absorción del motor	A	1	1
Tiempo de maniobra	s	8	8
Temperatura de servicio	°C	-20°…+55	-20°…+55
Grado de protección	IP	54	54
Peso	kg	23	23
RECEPTOR INCORPORADO (S504)			
Frecuencia de recepción	MHz	433.92	433.92
Número de canales/funciones gobernables	Núm.	4 /1	4 /1
Número de códigos usuario	Núm.	1000	1000

DIMENSIONES DE EMPLAZAMIENTO
470 x 750mm, altura 620mm (94mm arco bajado)

DIMENSIONES

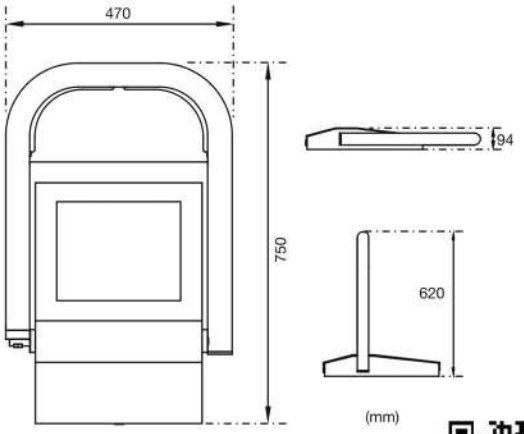

V05.18

(229) 288-1552
portonesautomaticos@adsver.com.mx
portonesautomaticos@prodigy.net.mx

RESIDENCIAL COMERCIAL INDUSTRIAL

MEMBER IDA International Door Association